Επιτραπέζιες συσκευές αερίου / Σειρά 700

FTLRT-78GS 18230855

Πλατώ αερίου διπλό χρωμίου ½ λείο ½ ραβδωτό

Τεχνικά χαρακτηριστικά
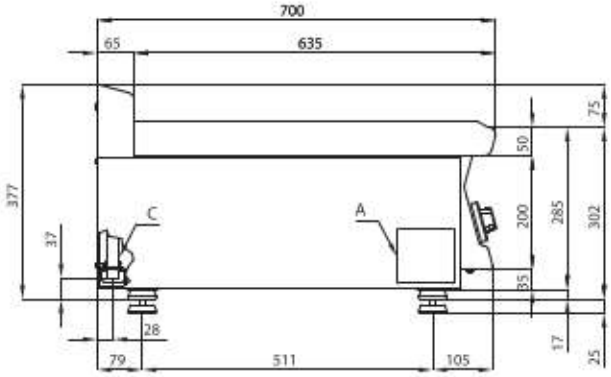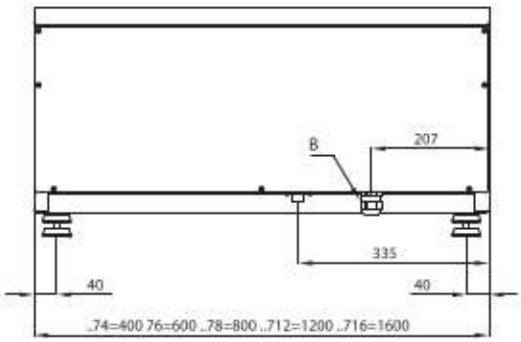
Διαστάσεις:	800x705x280h
Επιφάνεια ψησίματος:	760x510mm
Ισχύς:	14 kW, 12.040 kcal/h