Επιτραπέζιες συσκευές αερίου / Σειρά 700

FTLT-78G 18230851

Πλατώ αερίου διπλό λείο

Τεχνικά χαρακτηριστικά
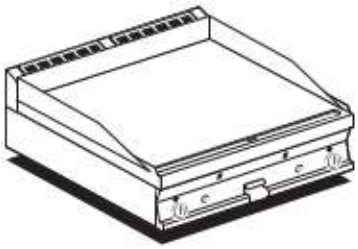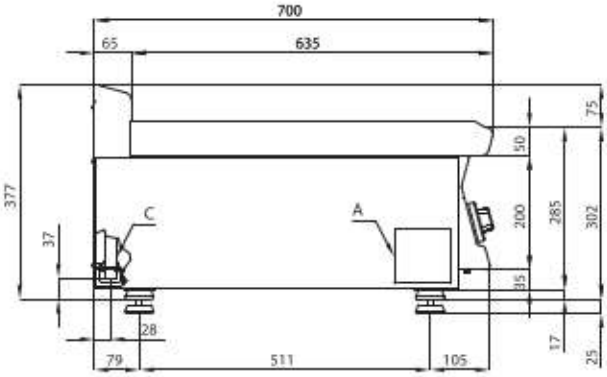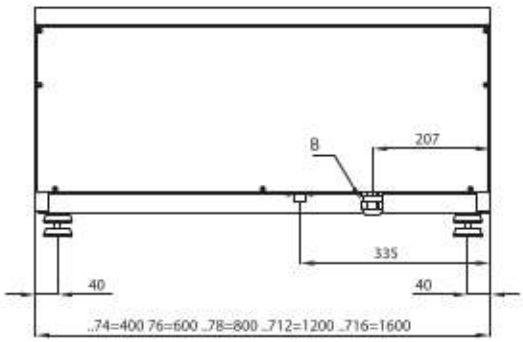
Διαστάσεις:	800x705x280h
Επιφάνεια ψησίματος:	760x510mm
Ισχύς:	14 kW, 12.040 kcal/h