Επιτραπέζιες συσκευές ηλεκτρικές / Σειρά 700

FTRT-74ET 18060433

Πλατώ ηλεκτρικό μονό ραβδωτό

Τεχνικά χαρακτηριστικά
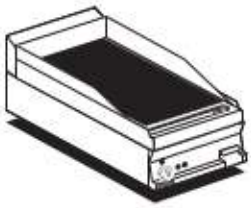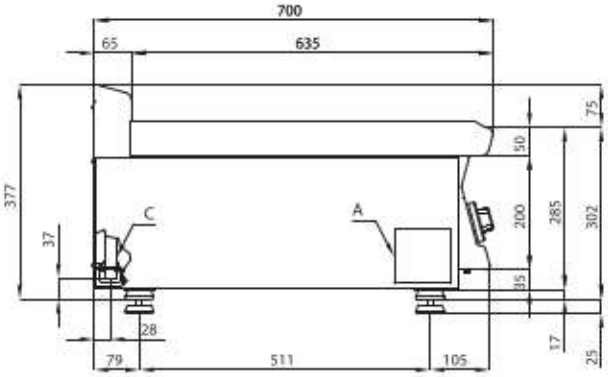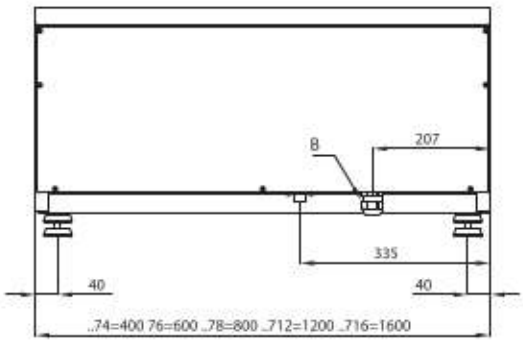
Διαστάσεις:	400x705x280h
Επιφάνεια ψησίματος:	360x510mm
Ισχύς:	5,55 kW, 400V/3N/50/60Hz