Επιτραπέζιες συσκευές αερίου / Σειρά 700

FTRT-74GS 18230456

Πλατώ αερίου μονό ραβδωτό χρωμίου

Τεχνικά χαρακτηριστικά
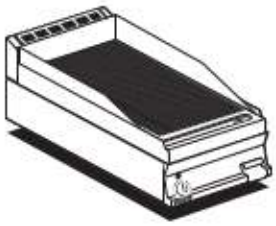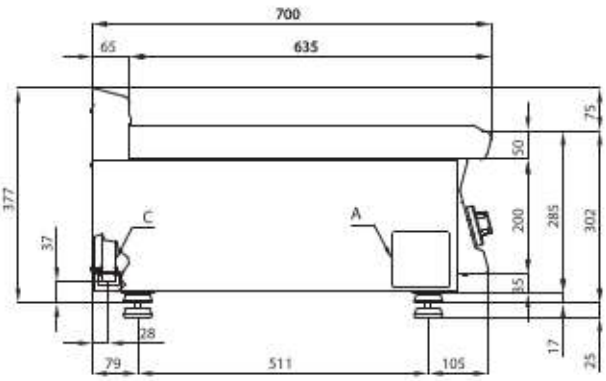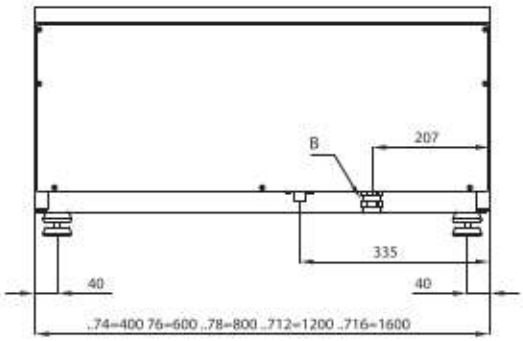
Διαστάσεις:	400x705x280h
Επιφάνεια ψησίματος:	360x510mm
Ισχύς:	7 kW, 6.020 kcal/h