Επιτραπέζιες συσκευές ηλεκτρικές / Σειρά 700

PCQT-78ET 18030831

Εστία επιτραπέζια τετραπλή ηλεκτρική

Τεχνικά χαρακτηριστικά
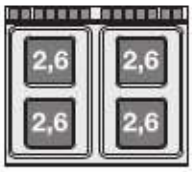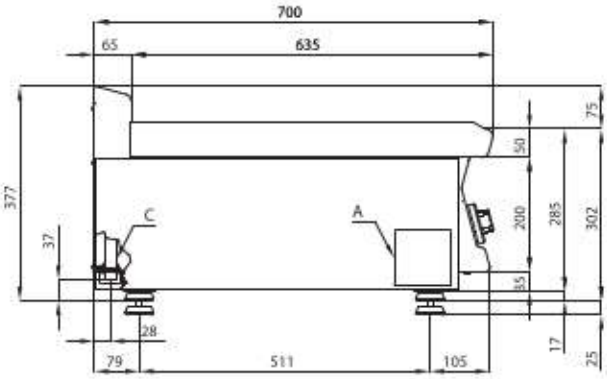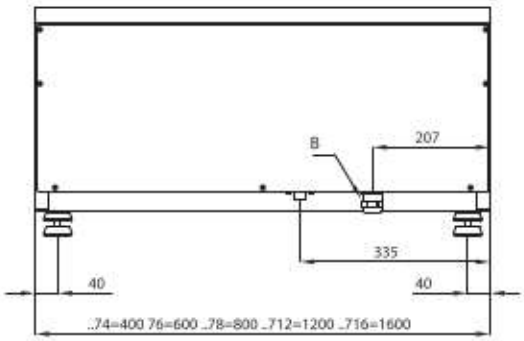
Διαστάσεις:	800x705x280h
4 εστίες ηλεκτρικές:	4 x 2,6 kW
Διαστάσεις εστίας:	220x220 mm
Συνολική Ισχύς:	10,4 kW, 400V/3N/50/60Hz